ВЕРТИКАЛЬНО-ФРЕЗЕРНЫЕ СТАНКИ С ЧПУ

ЭКОНОМИЧНАЯ СЕРИЯ

GSM®

www.irlen.ru®

ИРЛЕН ИНЖИНИРИНГ

2008

GSM-1000S

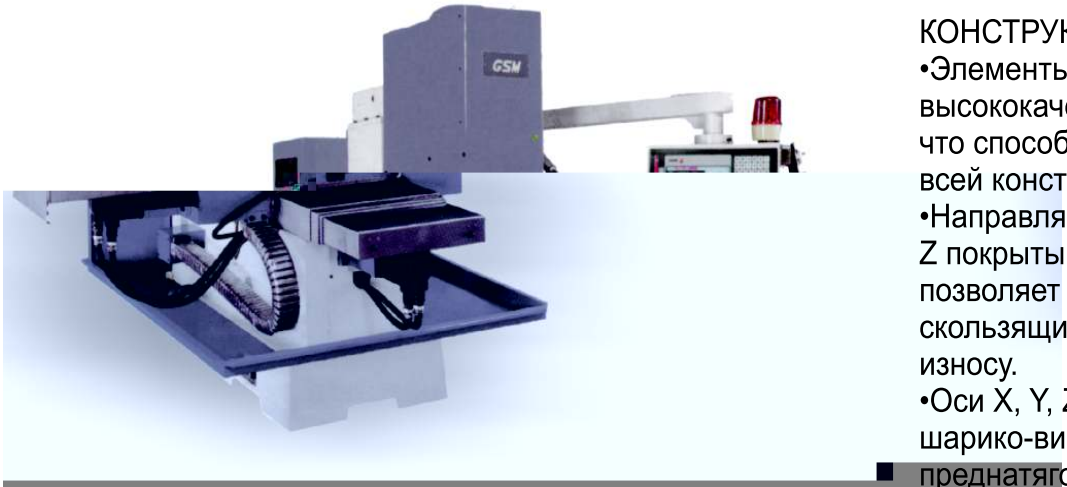

GSM-1300S

КОНСТРУКТИВНЫЕ ОСОБЕННОСТИ:

•Элементы станины отлиты из высококачественного чугуна “Механит”, что способствует отличной жесткости всей конструкции.

•Направляющие скольжения осей X, Y, Z покрыты спец.составом “Turcite-B”, что позволяет добиваться отличных скользящих свойств и стойкости к износу.

•Оси X, Y, Z оснащены качественными шарико-винтовыми парами с преднатягом.

•В шпиндельном узле используются только высококачественные подшипники немецкого или японского производства.

ЖЕСТКАЯ КОНСТРУКЦИЯ СТАНИНЫ · ВЫСОКАЯ НАГРУЗКА

GSM-1000F

GSM-1300F

GSM-1500F

НА СТОЛ ОТЛИЧНОЕ СООТНОШЕНИЕ ЦЕНА КАЧЕСТВО

GSM-1000F

GSM-1500F

• ТЕСТ КРУГОВОЙ ИНТЕРПОЛЯЦИИ
Все поставляемое оборудование проходит тест измерительным комплексом RENISHAW BallBar.

• ЛАЗЕРНАЯ КАЛИБРОВКА
Для проверки геометрической точнос
и ввода необходимых коррекций, все станки измеряются и калибруются с использованием лазерных измерительных систем.
Такой подход позволяет добиваться высокой точности позиционирования повторяемости оборудования.

СИСТЕМЫ ЧПУ, УСТАНАВЛИВАЕМЫЕ НА СТАНКИ

FANUC 0i-M

FAGOR 8055

MITSUBISHI/M64

Шпиндельный узел

Шарико-винтовая пара

Конус и хвостовик инструментальной оправки: (мм)

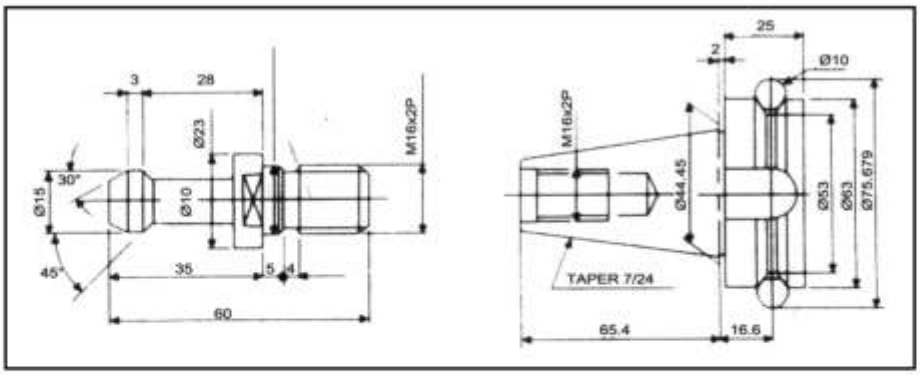

ДОПОЛНИТЕЛЬНОЕ ОСНАЩЕНИЕ:

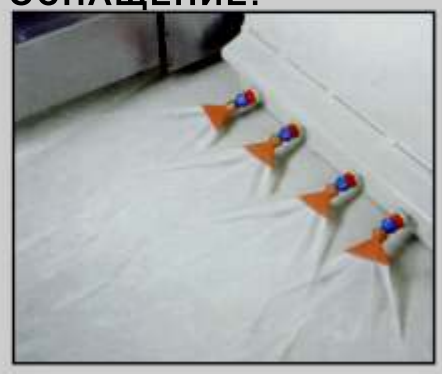

Система смыва стружки в зоне резания

Шнековый конвейер стружки

Цепной конвейер для стружки

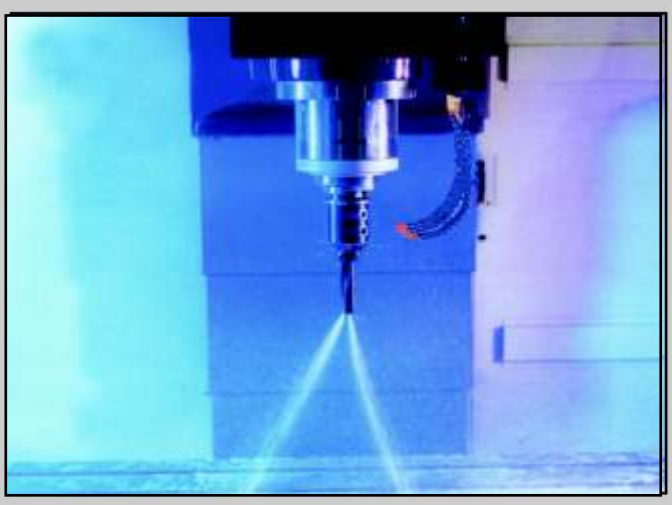

Система охлаждения через шпиндель

Магазин инструмента типа “Зонтик”

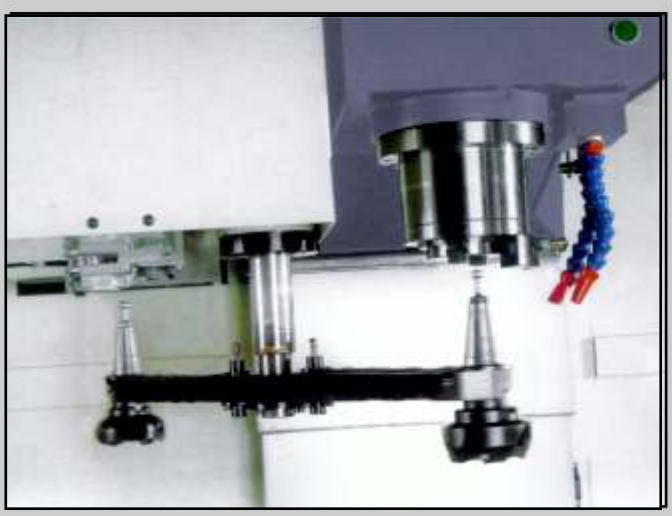

Магазин инструментов типа “ARM”

Коробка скоростей немецкой фирмы ZF

Габаритные размеры: (мм)

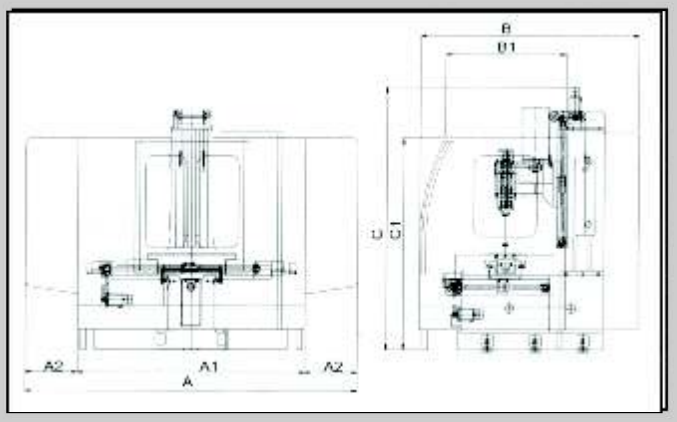

модель \ размер	A	A1	B	B	B1	C	C1
GSM-800F	2,810	2,210	300	2,010	1,100	2,250	1,750
GSM-1000F	3,170	2,210	485	2,110	1,370	2,500	1,750
GSM-1300F	4,150	2,210	960	2,400	1,470	2,500	1,900
GSM-1500F	4,430	2,210	1,100	2,400	1,470	2,540	1,900
GSM-1700F	5,300	2,210	1,540	2,800	1,780	2,800	2,100
GSM-2000F	5,600	2,210	1,695	2,800	1,780	2,800	2,100

4 и 5-я координаты, поворотный/качающийся стол

Система охлаждения шинделя

ХАРАКТЕРИСТИКА	ед.изм	GSM-800	GSM-1000	GSM-1300	GSM-1500	GSM-1500L	GSM-1700	GSM-2000
СТОЛ								
Размер стола	мм	355x1270	406x1372	420x1600	450x1800	610x1854	762x1830	813x2185
Т-образный паз	мм	16x3x64	16x3x64	16x5x60	16x5x60	18x5x70	18x5x100	18x5x100
Макс.нагрузка на стол	кг	500	600	800	1000	1500	1500	1800
ПЕРЕМЕЩЕНИЯ								
Перемещение по X	мм	800	1000	1300	1500	1500	1700	2000
Перемещение по Y	мм	400	500	635	650	850	850	850
Перемещение по Z	мм	450	520 (620)	620	620	710	710	710
РАБОЧИЕ ХАРАКТЕРИСТИКИ								
Конус шпинделя		BT40(CAT40)	BT-40(CAT40)	BT-40(CAT-40)	BT-40(CAT-40)	BT-40(CAT-40)	BT-40(CAT-40)	BT-40(CAT-40)
Обороты шпинделя	мин$^{-1}$	6000 On:(8000,10000,1200)	6000 On:(8000,10000,1200)	6000 On:(8000,10000,1200)	6000 On:(8000,10000,1200)	6000 On:(8000,10000,1200)	6000 On:(8000,10000,1200)	6000 On:(8000,10000,1200)
Рабочие подачи	м/мин	0-5	0-5	0-5	0-5	0-5	0-5	0-5
Диаметр ШВП	мм	32	32	40	40	40	40(50)	40(50)
Быстрые перемещения	м/мин	0-10	0-10(0-20)	0-10(0-20)	0-10(0-20)	0-10(0-20)	0-10(0-20)	0-10(0-20)
Мощность главного привода	КВт	5,5	7,5	7,5	7,5(11)	11	11(15)	11(15)
Инструментов в магазине		(16)	(16)	(16; 20)	(20; 24)	(20 ; 24)	(20 ; 24)	(20 ; 24)
Масса станка (нетто)	кг	2500	3100	3800	4000	5600	6500	6600
Масса станка (брутто)	кг	3000	3500	4200	4400	6100	7000	7100
Габариты в упаковке	см	210x228x225	290x228x255	330x228x255 110x228x180	330x228x255 110x228x180	354x228x255 230x228x180	373x240x326 220x105x200 220x140x120 110x140x120 440x80x160	373x240x330 220x105x200 220x105x200 110x160x120 440x80x160

Условные обозначения:

- **S: Ограждение стола F: Кабинетная защита ( ) Опция**

СТАНДАРТНОЕ ОСНАЩЕНИЕ:

- **Система подачи СОЖ**
- **Автоматическая система смазки**
- **Обдув воздухом**
- **Освещение зоны резания**
- **Лампа-индикатор работы станка**
- **Система охлаждения электрошкафа**
- **Комплект инструмента для обслуживания станка**

ДОПОЛНИТЕЛЬНЫЕ ПРИНАДЛЕЖНОСТИ:

- **Система охлаждения шпинделя.**
- **Магазин инструментов “Зонтик” (16, 20 поз)**
- **Магазин инструментов “ARM” (24 поз.)**
- **Подача СОЖ через шпиндель**
- **Шпиндель 8000/10000/12000 об/мин**
- **Коробка скоростей типа ZF**
- **Шнековый конвейер для стружки.**
- **Цепной конвейер для стружки.**
- **Система измерения инструмента Renishaw**
- **CF-карта памяти с переходником**

**** Все характеристики могут изменяться без уведомления***

ЗАО "ИРЛЕН-ИНЖИНИРИНГ”:

Санкт-Петербург
194362, Старожиловская, д.9, irlen@irlen.ru

отдел продаж, тел.: (812) 927-88-03, 970-37-59
инструментальный отдел, тел.: (812) 923-36-93, 8 (911) 769-41-26
служба сервиса, тел.: (812) 635-70-91
многоканальный, тел.: (812) 600-60-98

Москва
105187, ул. Вольная, д. 28, стр. 29А, тел.: (495) 786-77-24, факс: (495) 786-77-25, irlen@irlen-m.ru

Екатеринбург
620049, ул. Первомайская, д. 109, тел.: (343) 383-44-80, 8 (919) 370-61-48, 8 (919) 370-61-38, ekb@irlen.ru

Нижний Новгород
603074, Сормовское ш., д. 1, лит.Б, тел.: 8 (910) 144-77-16, 8 (910) 790-72-51, (831) 257-79-61, факс: (831) 257-79-71, nn@irlen.ru

Пермь
614068, ул. Кирова, д. 200, тел./факс: (342) 236-31-10, (342) 271-68-76, 8 (902) 796-57-38, perm@irlen.ru